OUEST FERMETURE
26, Z.A. du Sabot
Zoopole ST-BRIEUC/PLOUFRAGAN
22440 PLOUFRAGAN

NOTICE DE POSE VOLETS BATTANTS ET PORTES BATTANTES

POSE DES PENTURES SUR GONDS EXISTANTS
VB AVEC BARRE EN PVC

ETAPE 2

1

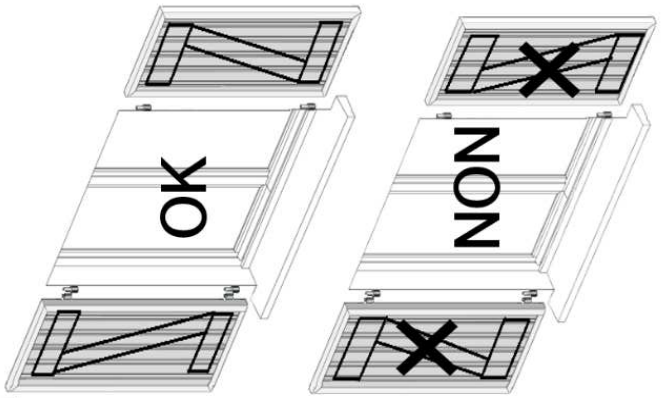

2

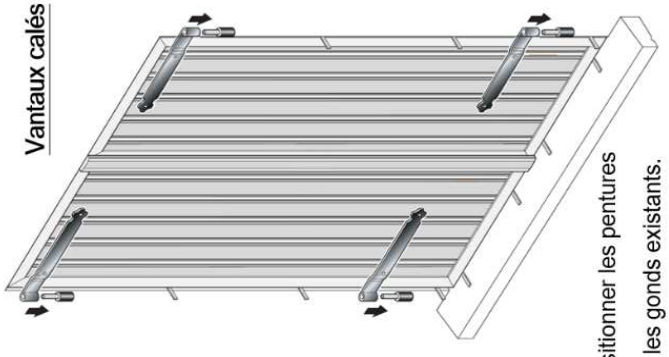

Positionner les pentures sur les gonds existants.

3

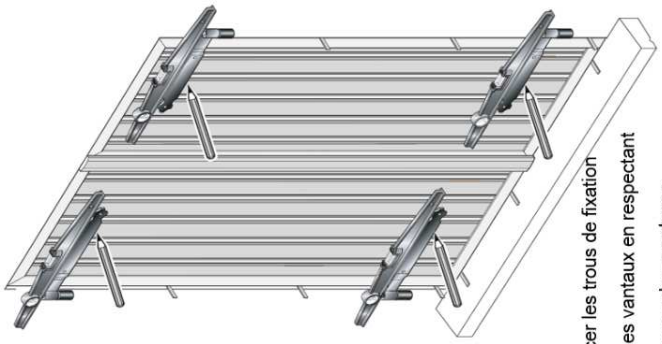

Tracer les trous de fixation sur les vantaux en respectant le niveau des pentures.

4

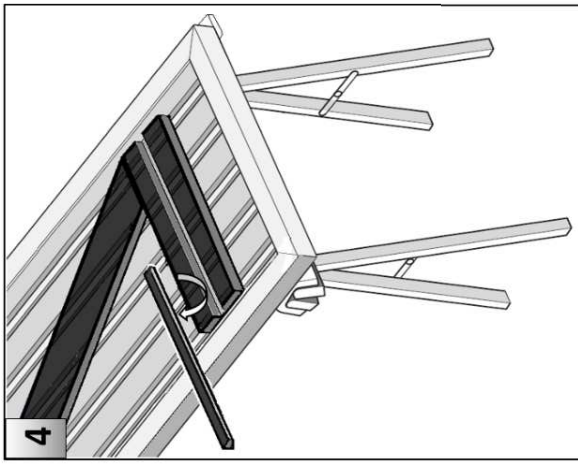

Déboiter délicatement le « CACHE » de la barre à l'aide d'un tourne vis.

5

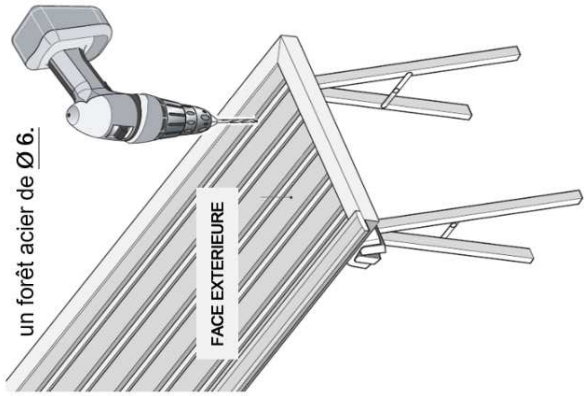

Percer doucement avec un forêt acier de Ø 6.

6

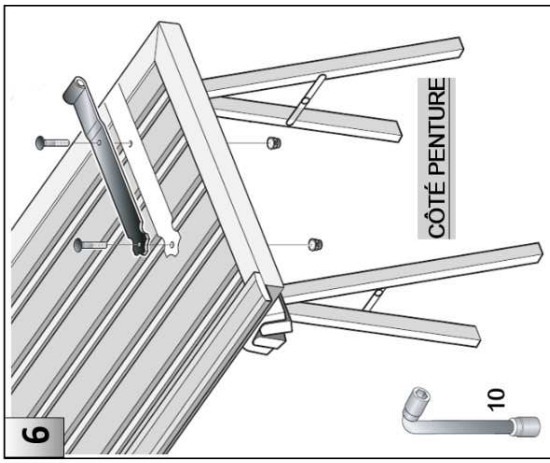

Fixer les pentures aux barres avec les boulons TRCC fournis en respectant un serrage modéré.

7

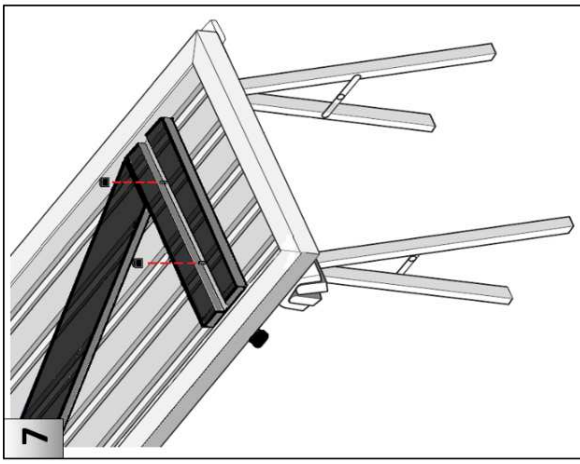

8

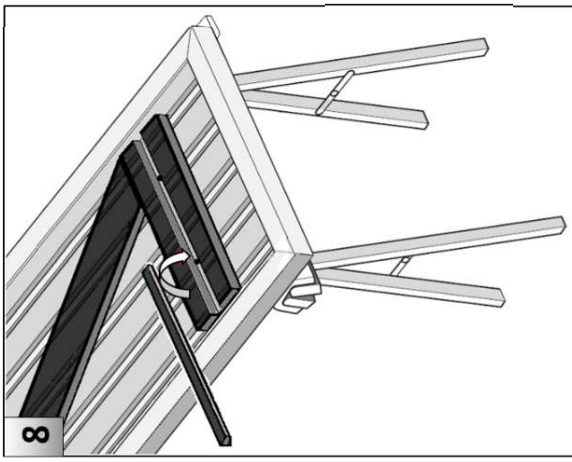

Remboiter le CACHE sur la barre pour cacher les écrous.